Electrolux PROFESSIONAL

Mosogatás
Nagy szárító zóna ajtóval Electrolux green&clean multi-rinse rack type mosogatógéphez

TERMÉK #

MODELL #

NÉV #

SIS #

AIA #

535039 (NLDE)

Nagy szárító zóna ajtóval, Electrolux green&clean multi-rinse Rack Type mosogatógéphez

Rövid leírás

Termék szám

Nagy szárító zóna az Electrolux green&clean multi-rinse rack type mosogatógéphez. 400 V, 3 fázis. A szárító belső és külső levegőt is használ a szárítási eredmény optimalizálása érdekében, magas energiafogyasztás nélkül. Szigetelt ajtó, halk működés, alacsony hőkibocsátás. AISI 304 rm. acél konstrukció. Bármely betöltési iránynál használható. Az Electrolux green&clean multi-rinse rack type mosogatógéphez történő csatlakozáshoz teljesen elő van készítve, nincs szükség semmi módosításra.

Jóváhagyás

Fő jellemzők

- Az egységet a multi-rinse mosogatógép és a kezelőrendszer közé kell telepíteni.
- A szárítózóna minden vízcseppet eltávolít az eszközökről a nagy teljesítményű ventilátornak köszönhetően, amely száraz levegőt szív be kívülről, összekeveri a belső levegővel, így az eszközök hőmérséklete megfelelő lesz, kézzel megfoghatóvá válnak.
- Nagy méretű, szigetelt, egyensúlyozott ajtó. Csökkenti a zajt és a hőveszteséget.
- IP25 vízvédelem a vízsugár, a tömör tárgyak és a kisebb állatok ellen (nagyobb, mint 6 mm).
- Elektronikus vezérlés a tökéletes szárítási eredmény eléréshez.
- A működési irány lehet balról jobbra és jobbról balra is, ez a helyszínen megfordítható.
- Állítható magasságú lábak, így a készülék alatt is teljesen fel lehet takarítani a padlót.

Konstrukció

- Minden fő alkatrész nagy teherbírású, korrózióálló 304 típusú rozsdamentes acélból készült: belső kamra, külső, front és oldal panelek, ajtó és kosár továbbító rendszer.
- Préselt kamra, teljesen lekerekített sarkokkal, belső csövek nélkül. Nincs ételcsapda.
- Az egység egyszerűen hozzáépíthető a mosogatógéphez, mindenféle módosítás nélkül.

Elölnézet

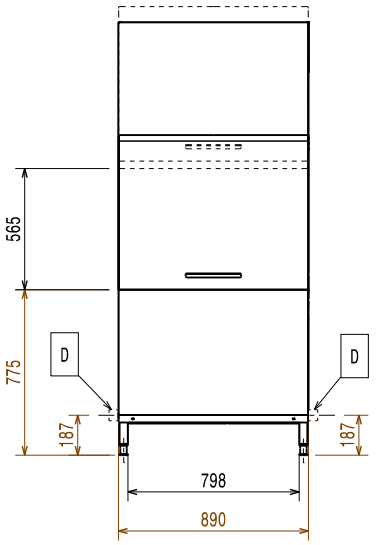

Oldalnézet

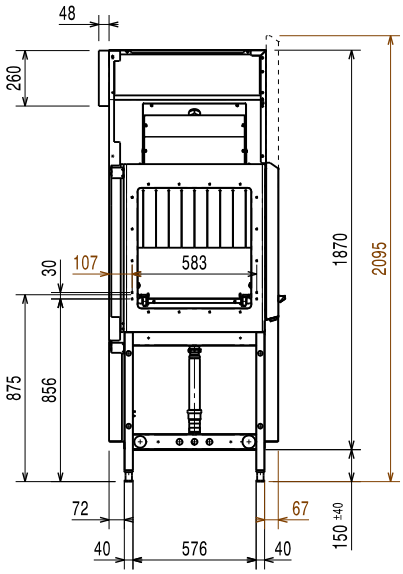

D = Leürítés
EI = Elektromos csatlakozás
EO = Elektromos kimenet
EQ = Ekvipotenciális csavar
ES = Elektromos jel BE/KI
U = USB port

Felülnézet

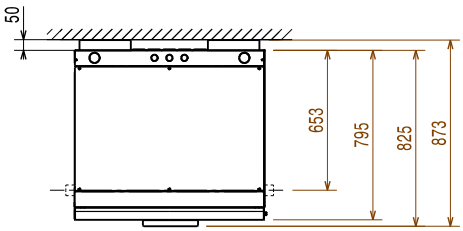

Elektromos

Tápfeszültség:	
535039 (NLDE)	380-415 V/3N ph/50 Hz
Alapértelmezett teljesítmény:	8.5 kW
Szárító fűtőelemei:	8.25 kW
Szárító ventilátor teljesítménye:	0.23 kW

Technikai információ:

Száraz levegő áramlás:	1200 m³/h
Szárító levegő hőmérséklete:	82 °C
Külső méretek, szélesség:	890 mm
Külső méretek, mélység:	825 mm

Kizárólag szállítási célra a mélység 795 mm-re csökkenthető az ajtó fogantyújának leszerelésével.

Külső méretek, magasság:	2020 mm
Magasság nyitott ajtóval:	2095 mm
Nettó súly:	125 kg
Szállítási súly:	148 kg
Szállítási magasság:	2240 mm
Szállítási szélesség:	1030 mm
Szállítási mélység:	910 mm
Szállítási térfogat:	2.1 m³

A zajszint mérésekor az IEC60335-2-58 annex AA lett alkalmazva.

Fenntarthatóság

Zajszint	<62 dBA

A vállalat fenntartja a jogot arra, hogy előzetes bejelentés nélkül változtatást hajtson végre a termékeken. A nyomtatás idején minden információ megfelelő.